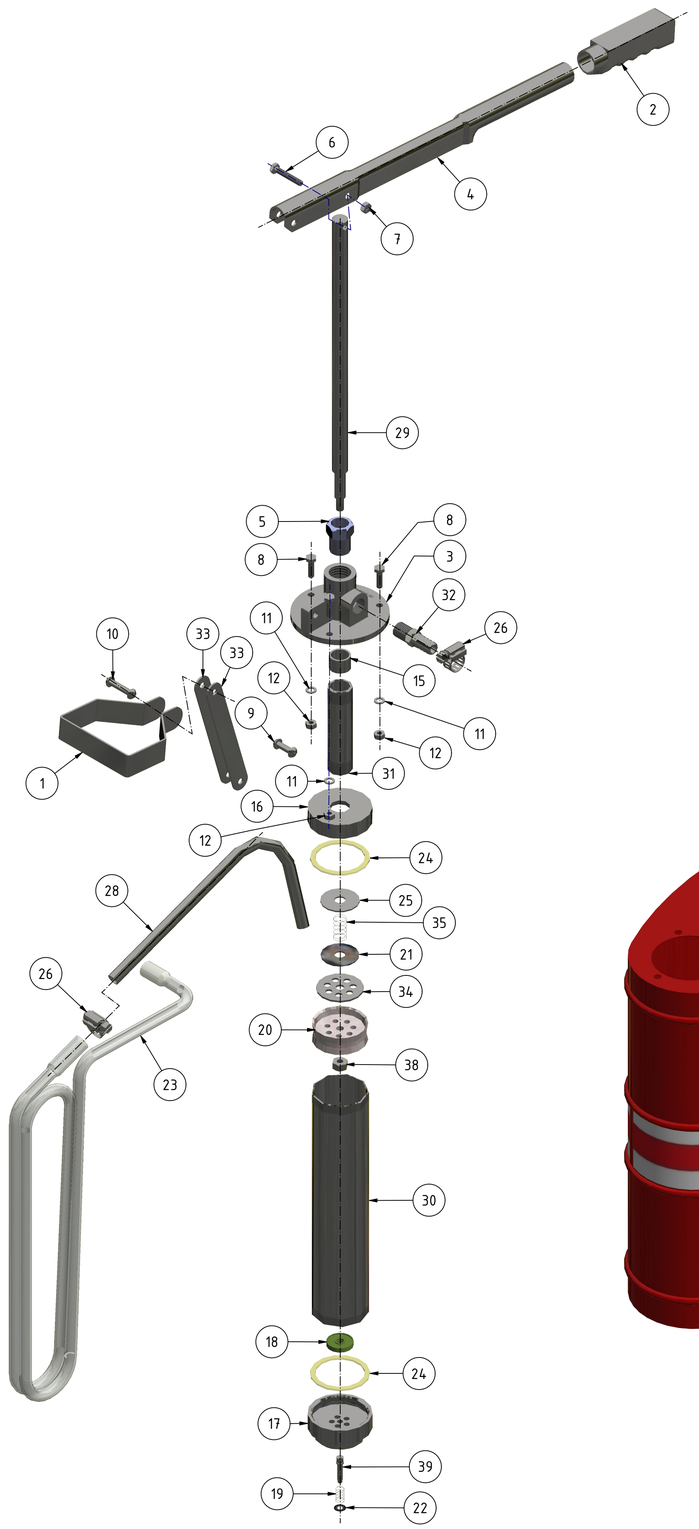


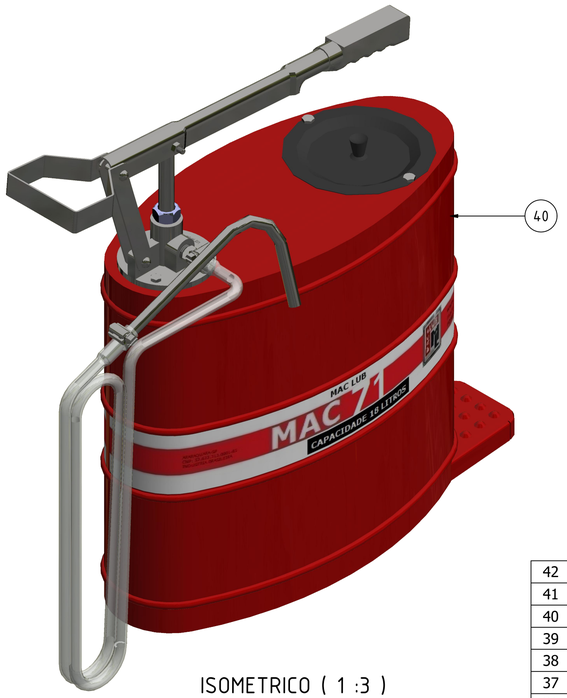


ISOMETRICO ( 1 :3 )

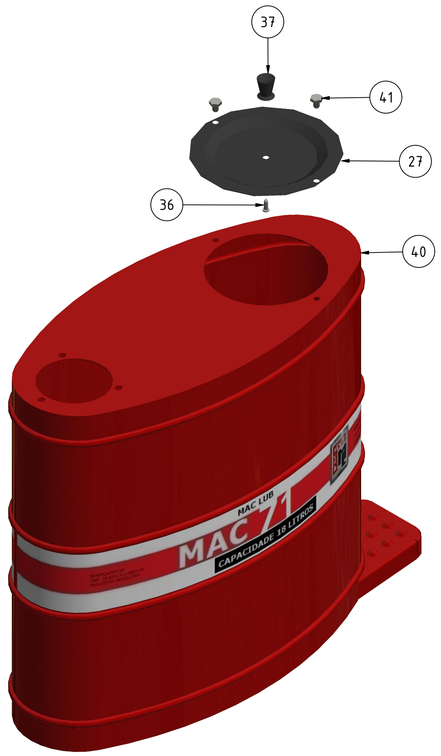


PESO TOTAL=9,701 kg

| Pç | Qtd | CODIGO | TITULO | PESO |
|---|---|---|---|---|
| 42 | 1 | MP0070.0030 | PEZINHO MAC 70/80 | 0,1 kg |
| 41 | 2 | MM0101.1002 | PARAFUSO SEXT 1/4" UNC X 1/2" ZINCADO | 0,0 kg |
| 40 | 1 | ML0071.3009 | BALDE BOMBA MAC71 (COMPLETO) | 4,6 kg |
| 39 | 1 | ML0020.0030 | EIXO VALVULA INFERIOR MAC20/70 | 0,0 kg |
| 38 | 1 | MM0203.0005 | PORCA SEXT. 5/16 NC | 0,0 kg |
| 37 | 1 | MD0301.3001 | PUXADOR CONICO INJ TAMPA RASPADORA | 0,0 kg |
| 36 | 1 | MM0103.1001 | PARAFUSO AUTO ATARR PHILIPS 4,2 X 13 MM CAB.PANELA | 0,0 kg |
| 35 | 1 | ML0020.0010 | MOLA MAC 20/70 NMA1780 | 0,0 kg |
| 34 | 2 | ML0020.0035 | ARRUELA AÇO 7 FUROS MAC 20 | 0,0 kg |
| 33 | 2 | ML0071.0007 | ARTICULADOR | 0,0 kg |
| 32 | 1 | ML3010.0000 | ESPIGÃO MACHO FIXO 3/8" - MANGUEIRA Ø1/2" | 0,0 kg |
| 31 | 1 | ML0071.0011 | TUBO LIGAÇÃO Ø1"X100mm | 0,1 kg |
| 30 | 1 | ML0071.0009 | TUBO MESTRE MAC71 | 0,5 kg |
| 29 | 1 | ML0071.0002 | EIXO ACIONAMENTO MAC71 | 0,5 kg |
| 28 | 1 | ML0070.0032 | BICO DE DESCANSO MAC70 ZINCADO | 0,1 kg |
| 27 | 1 | ML0070.0002 | TAMPA DEPOSITO MAC70/90 ACABADA | 0,1 kg |
| 26 | 2 | MM0900.0010 | ABRACADEIRA PROD. 12-16 MICRO 9 MM | 0,0 kg |
| 25 | 1 | ML0020.0013 | ARRUELA MAC 20/ MAC 70 -39X11,44 | 0,0 kg |
| 24 | 2 | MD0702.0003 | ANEL DE VEDAÇÃO ESP.2XDE59XDI49 | 0,0 kg |
| 23 | 1 | MD0402.0001 | MANGUEIRA PLASTICA CRISTAL Ø1/2" | 1,1 kg |
| 22 | 1 | MM0305.0010 | ARRUELA TRAVA MAC 12 | 0,0 kg |
| 21 | 1 | ML0020.0014 | ARRUELA PVC 1.1/2"X7/16"X1,5mm MAC 20/70 | 0,0 kg |
| 20 | 1 | MD0300.0010 | PISTÃO PLASTICO MAC20 / MAC70 | 0,1 kg |
| 19 | 1 | MD0901.0000 | MOLA MAC 20/70 NMA1780 | 0,0 kg |
| 18 | 1 | MD0300.0020 | VALVULA ENTRADA POLIURETANO | 0,0 kg |
| 17 | 1 | ML0070.0020 | VALVULA INFERIOR | 0,3 kg |
| 16 | 1 | ML0071.0006 | CABEÇOTE SUPERIOR MESCANISMO SUCÇÃO | 0,2 kg |
| 15 | 1 | MD0301.0002 | BUCHA PLASTICA FURO 5/8" | 0,0 kg |
| 14 | 1 | MD0101.0023 | ETIQUETA MAC 40 "EXPORT" VM | 0,0 kg |
| 13 | 1 | ML0040.1103 | SUPORTE DOS FECHO MAC 40 | 0,0 kg |
| 12 | 3 | MM0201.1001 | PORCA SEXT. 1/4 NC CHAVE 7/16 (ZINC) | 0,0 kg |
| 11 | 3 | MM0301.1001 | ARRUELA LISA 1/4" (7,1mm x 18mm x 1,2mm) ZINC | 0,0 kg |
| 10 | 1 | MM0401.1002 | REBITE FERRO CAB CHATA 1/4" X 1.1/4" ZINC. | 0,0 kg |
| 9 | 1 | MM0401.2004 | REBITE FERRO CAB.CHATA 1/4" X 3/4" ZINC. | 0,0 kg |
| 8 | 3 | MM0101.1001 | PARAFUSO SEXT 1/4" UNC X 3/4" (ZINC) | 0,0 kg |
| 7 | 1 | MM0202.1003 | PORCA AUTOTRAVANTE 1/4" UNC | 0,0 kg |
| 6 | 1 | MM0101.1006 | PARAFUSO SEXT 1/4"UNC X 1.1/4" ZINCADO | 0,0 kg |
| 5 | 1 | ML0040.0018 | PORCA DA GAXETA 15/16" ZINCADA | 0,0 kg |
| 4 | 1 | ML0071.0019 | CABO ACIONADOR MAC 40 ZINCADO | 0,4 kg |
| 3 | 1 | ML0040.0021 | CABEÇOTE MAC40 | 0,6 kg |
| 2 | 1 | MD0401.0030 | PUNHO PANAMERICANO PRETO | 0,3 kg |
| 1 | 1 | ML0040.0004 | ESTRIBO MAC 40 ZINCADO | 0,1 kg |

MAC-LUB INDUSTRIA METALÚRGICA LTDA

UNIDADE: UNIT: mm
PROJEÇÃO: PROJECTION:

MAQUINA: MACHINE: BOMBA MANUAL OLEO CAMBIO MAC71
DATA: DATE:
ESCALA: SCALE:
REVISÃO: REVISION:
DESENHO: DRAWING: ---
SUBSTITUI: REPLACED: ---
DESENHADO POR: DESIGNED BY: ROGERIO
APROVADO POR: REVISADO BY: NEYL

**ML0071.0000**

**ML0071.0000**

| REV | ISSUED/EMIT. | DATA / DATE | REVISADO POR | APROVADO POR |
|---|---|---|---|---|
| | | | | |

Tolerancias Não Especificadas - ISO 2768-1mk

| FAIXA | 0,5 - 3,0 | 3,0 - 6,0 | 0,6 - 30,0 | 30 - 120 | 120 - 400 | 400 - 1000 |
|---|---|---|---|---|---|---|
| Cotas mm | ±0,1 | ±0,1 | ±0,2 | ±0,3 | ±0,5 | ±0,8 |