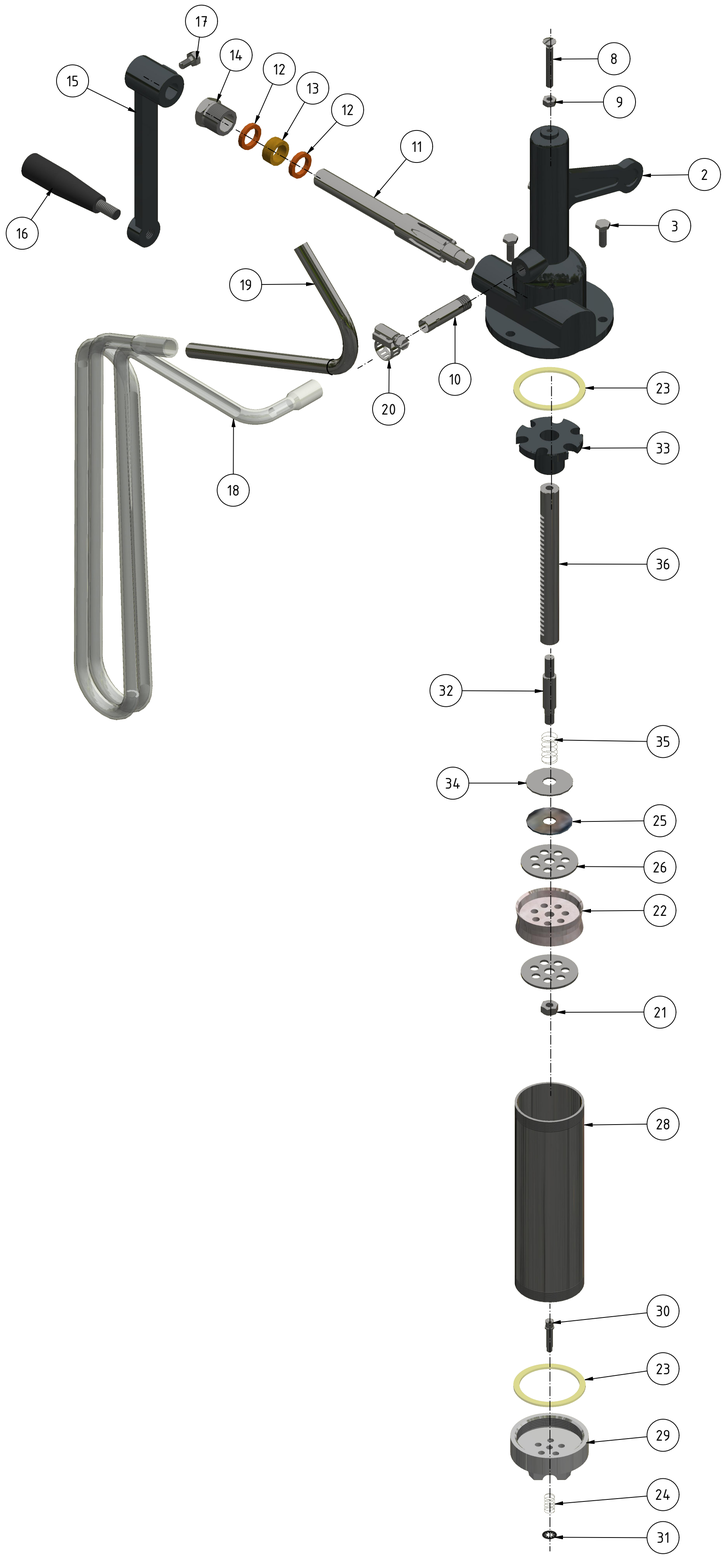

ISOMETRICO (1 : 3)

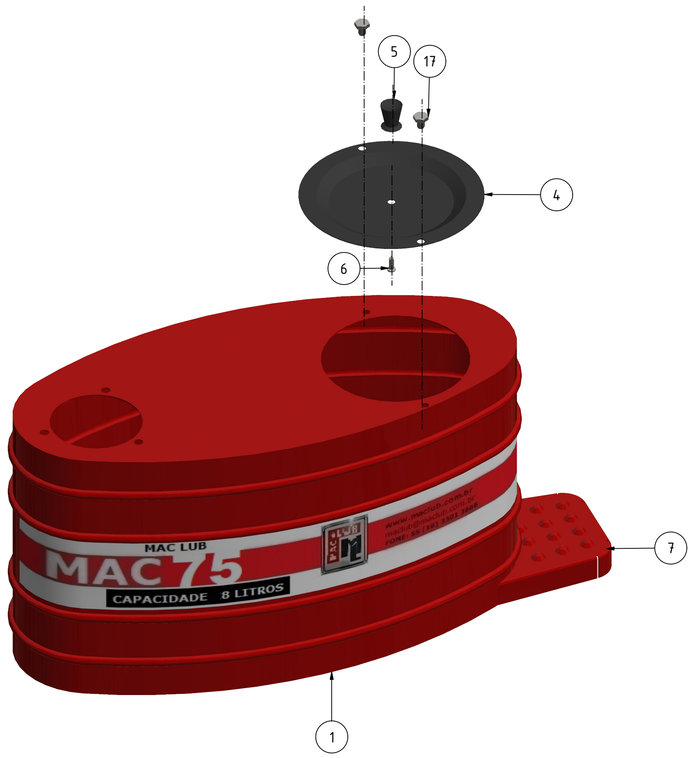

PESO TOTAL=7,467 kg

Pç	Qtd	CODIGO	DESCRIÇÃO	PESO
36	1	ML0070.0109	CREMALHEIRA MAC75	0,21 kg
35	1	ML0020.0010	MOLA MAC 20/70 NMA1780	0,00 kg
34	1	ML0020.0013	ARRUELA MAC 20/ MAC 70 -39X11,44	0,01 kg
33	1	ML0070.0008	GUIA DA CREMALHEIRA MAC 70	0,14 kg
32	1	ML0070.0010	EIXO DA CREMALHEIRA MAC 70	0,04 kg
31	1	MM0305.0010	ARRUELA TRAVA MAC 12	0,00 kg
30	1	ML0070.1033	EIXO VALVULA INFERIOR MAC20/70	0,01 kg
29	1	ML0070.0020	VALVULA INFERIOR MAC 70	0,29 kg
28	1	ML0020.0018	TUBO MESTRE MAC75 ZINCADO	0,49 kg
26	2	ML0020.0035	ARRUELA AÇO 7 FUROS MAC 20	0,02 kg
25	1	ML0020.0014	ARRUELA PVC 1.1/2"X7/16"X1,5mm MAC 20/70	0,00 kg
24	1	MD0901.0000	MOLA MAC 20/70 NMA1780	0,00 kg
23	2	MD0702.0003	ANEL DE VEDAÇÃO ESP.2XDE59XDI49	0,00 kg
22	1	MD0300.0010	PISTÃO PLASTICO MAC20 / MAC70	0,02 kg
21	1	MM0203.0005	PORCA SEXT. 5/16" NF (ZINC)	0,01 kg
20	1	MM0900.0010	ABRACADEIRA PROD. 12-16 MICRO 9 MM	0,03 kg
19	1	ML0070.0032	BICO DE DESCANSO MAC70 ZINCADO	0,11 kg
18	1	MD0402.0001	MANGUEIRA PLASTICA CRISTAL Ø1/2"	0,15 kg
17	3	MM0101.1002	PARAFUSO SEXT 1/4" UNC X 1/2" ZINCADO	0,01 kg
16	1	MD0401.0040	MACANETA PLASTICA PRETA	0,04 kg
15	1	ML0070.0027	CABO ACIONADOR - MAC 70 (ACABADO)	0,38 kg
14	1	ML0040.0018	PORCA DA GAXETA 15/16" ZINCADA	0,05 kg
13	1	ML0070.0025	BUCHA PVC 7/8"X5/8"X3/8"	0,00 kg
12	2	ML0070.0024	ARRUELA DE ENCOSTO MAC 70	0,01 kg
11	1	ML0070.0023	PINHAO MAC 70 CONF DESENHO	0,30 kg
10	1	ML0070.0029	BICO DE DESCARGA MAC 10/MAC 70 ZINCADO	0,01 kg
9	1	MM0201.1001	PORCA SEXT. 1/4 NC CHAVE 7/16 (ZINC)	0,00 kg
8	1	MM0101.1056	PARAFUSO MAQUINA CAB RED 1/4" x 1.3/4" NC	0,01 kg
7	1	MP0070.0030	PEZINHO MAC 70/80	0,15 kg
6	1	MM0103.1001	PARAFUSO AUTO ATARR PHILIPS 4,2 X 13 MM CAB.PANELA	0,00 kg
5	1	MD0301.3001	PUXADOR CONICO INJ TAMPA RASPADORA	0,00 kg
4	1	ML0070.0002	TAMPA DEPOSITO MAC70/90 ACABADA	0,10 kg
3	3	MM0101.1001	PARAFUSO SEXT 1/4" UNC X 3/4" (ZINC)	0,01 kg
2	1	MP0070.0007	CABECOTE MAC 70	1,60 kg
1	1	ML0075.3009	BALDE MAC 75 COMPLETO	3,24 kg

MAC-LUB INDUSTRIA METALÚRGICA LTDA

UNIDADE: UNIT: mm

PROJEÇÃO: PROJECTION:

MAQUINA: MACHINE: BOMBA MAC 75

DATA: DATE: 23/04/2021

ESCALA: SCALE:

REVISÃO: REVISION:

DESENHO: DRAWING: ---

SUBSTITTU: REPLACED: ---

DESENHADO POR: DESIGNED BY: ROGERIO

APROVADO POR: REVISADO BY: NEYL

ML0075.0000

Tolerancias Não Especificadas - ISO 2768-1mk

0,5 - 3,0	3,0 - 6,0	0,6 - 30,0	30 - 120	120 - 400	400 - 1000
±0,1	±0,1	±0,2	±0,3	±0,5	±0,8

REV	REVISADO POR: REVISED BY	DATA / DATE	REVISADO POR: REVISED BY	APROVADO POR: APPROVED BY

ML0075.0000

CHAPA: mm