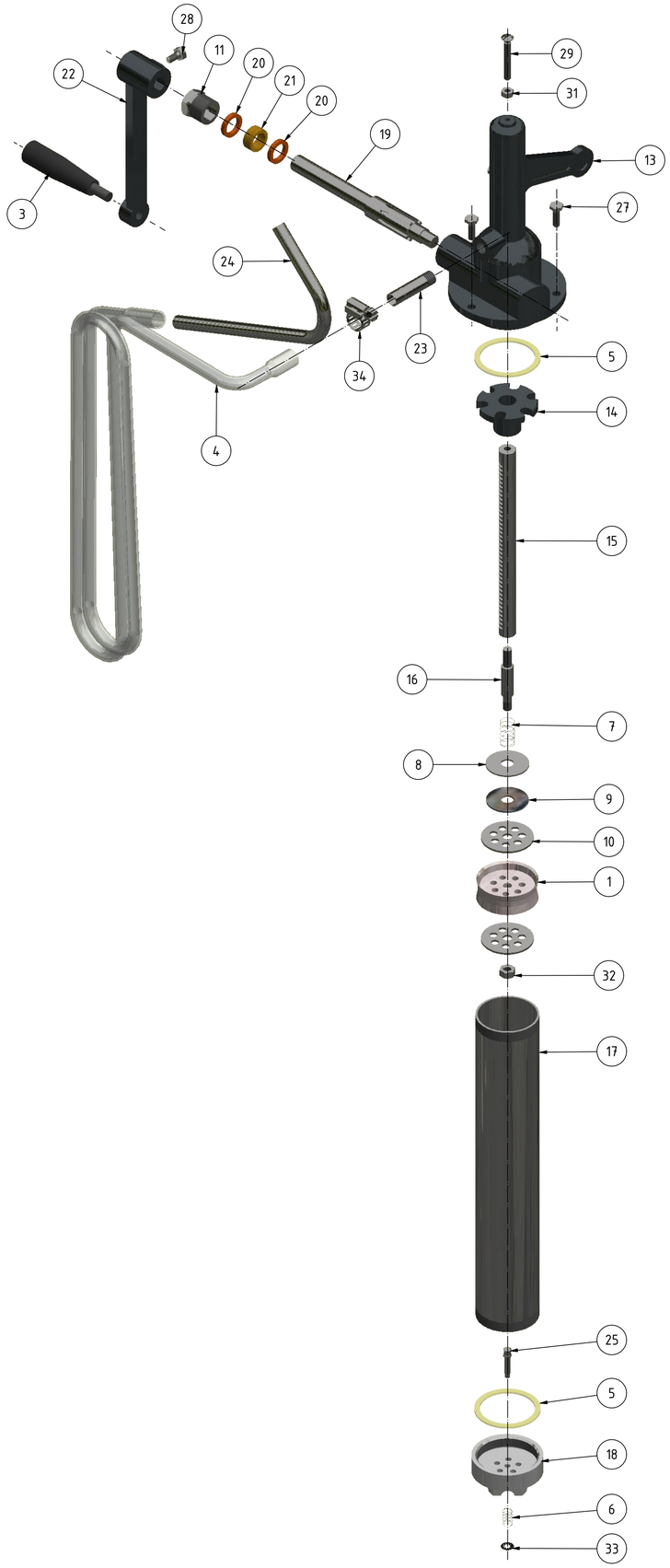

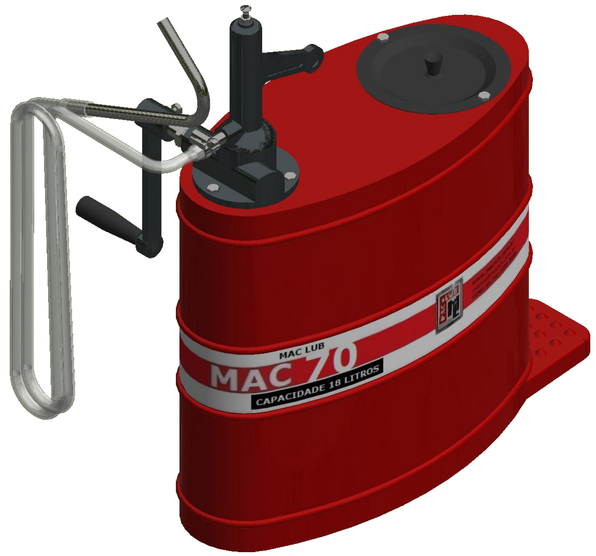

VISTA AUXILIAR (1 : 3)

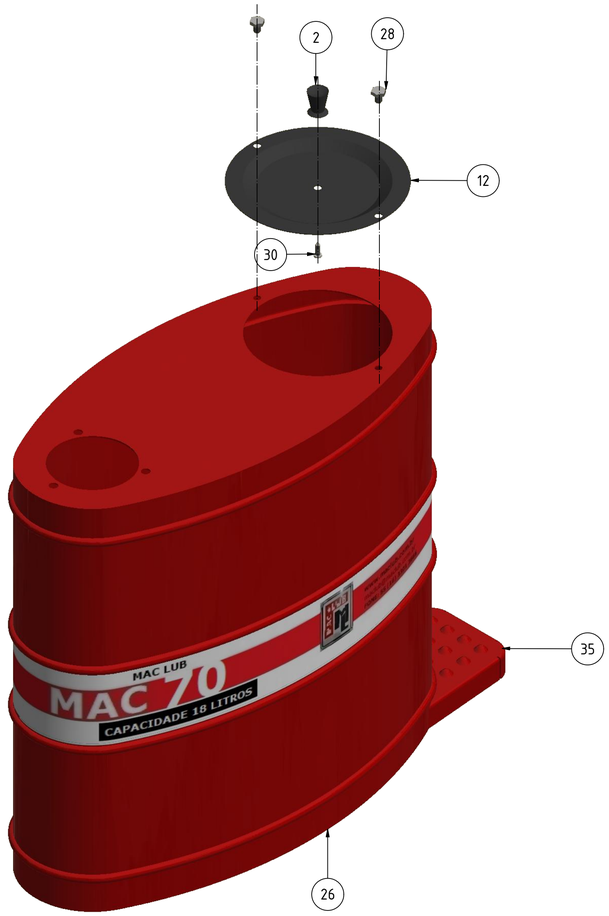

PESO TOTAL=9,298 kg

Pç	Qtd	CODIGO	DESCRIÇÃO	PESO
34	1	MM0900.0010	ABRACADEIRA PROD. 12-16 MICRO 9 MM	0,03 kg
33	1	MM0305.0010	ARRUELA TRAVA MAC 12	0,00 kg
32	1	MM0203.0005	PORCA SEXT. 5/16" NF (ZINC)	0,01 kg
31	1	MM0201.1001	PORCA SEXT. 1/4 NC CHAVE 7/16 (ZINC)	0,00 kg
30	1	MM0103.1001	PARAFUSO AUTO ATARR PHILIPS 4,2 X 13 MM CAB.PANELA	0,00 kg
29	1	MM0101.1056	PARAFUSO MAQUINA CAB RED 1/4" x 1.3/4" NC	0,01 kg
28	3	MM0101.1002	PARAFUSO SEXT 1/4" UNC X 1/2" ZINCADO	0,01 kg
27	3	MM0101.1001	PARAFUSO SEXT 1/4" UNC X 3/4" (ZINC)	0,01 kg
26	1	ML0070.3009	BALDE MAC 70 VM COMPLETO	4,61 kg
25	1	ML0070.1033	EIXO VALVULA INFERIOR MAC20/70	0,01 kg
24	1	ML0070.0032	BICO DE DESCANSO MAC70 ZINCADO	0,11 kg
23	1	ML0070.0029	BICO DE DESCARGA MAC 10/MAC 70 ZINCADO	0,01 kg
22	1	ML0070.0027	CABO ACIONADOR - MAC 70 (ACABADO)	0,38 kg
21	1	ML0070.0025	BUCHA PVC 7/8"X5/8"X3/8"	0,00 kg
20	2	ML0070.0024	ARRUELA DE ENCOSTO MAC 70	0,01 kg
19	1	ML0070.0023	PINHAO MAC 70 CONF DESENHO	0,30 kg
18	1	ML0070.0020	VALVULA INFERIOR MAC 70	0,29 kg
17	1	ML0070.0017	TUBO MESTRE MAC70 ZINCADO	0,88 kg
16	1	ML0070.0010	EIXO DA CREMALHEIRA MAC 70	0,04 kg
15	1	ML0070.0009	CREMALHEIRA MAC70 CONF DESENHO	0,28 kg
14	1	ML0070.0008	GUIA DA CREMALHEIRA MAC 70	0,14 kg
13	1	ML0070.0007	CABECOTE MAC 70	1,60 kg
12	1	ML0070.0002	TAMPA DEPOSITO MAC70/90 ACABADA	0,10 kg
11	1	ML0040.0018	PORCA DA GAXETA 15/16" ZINCADA	0,05 kg
10	2	ML0020.0035	ARRUELA AÇO 7 FUROS MAC 20	0,02 kg
9	1	ML0020.0014	ARRUELA PVC 1.1/2"X7/16"X1,5mm MAC 20/70	0,00 kg
8	1	ML0020.0013	ARRUELA MAC 20/ MAC 70 -39X11,44	0,01 kg
7	1	ML0020.0010	MOLA MAC 20/70 NMA1780	0,00 kg
6	1	MD0901.0000	MOLA MAC 20/70 NMA1780	0,00 kg
5	2	MD0702.0003	ANEL DE VEDAÇÃO ESP.2XDE59XDI49	0,00 kg
4	1	MD0402.0001	MANGUEIRA PLASTICA CRISTAL Ø1/2"	0,15 kg
3	1	MD0401.0040	MACANETA PLASTICA PRETA	0,04 kg
2	1	MD0301.3001	PUXADOR CONICO INJ TAMPA RASPADORA	0,00 kg
1	1	MD0300.0010	PISTÃO PLASTICO MAC20 / MAC70	0,02 kg

MAC-LUB INDUSTRIA METALÚRGICA LTDA

UNIDADE: UNIT.: mm
PROJEÇÃO: PROJECTION:

MAQUINA: MACHINE: BOMBA MAC 70
DATA: DATE: 23/04/2021
ESCALA: SCALE:
REVISÃO: REVISION:
DESENHO: DRAWING: ---
SUBSTITUI-A: REPLACED: ---
DESENHADO POR: DESIGNED BY: ROGERIO
APROVADO POR: REVISADED BY: NEYL

ML0070.0000

Tolerancias Não Especificadas - ISO 2768-1mk

FAIXA	0,5 - 3,0	3,0 - 6,0	0,6 - 30,0	30 - 120	120 - 400	400 - 1000
Lineares mm	±0,1	±0,1	±0,2	±0,3	±0,5	±0,8

REV	REVISÃO/REVISION	DATA / DATE	REVISADO POR	APROVADO POR

ML0070.0000