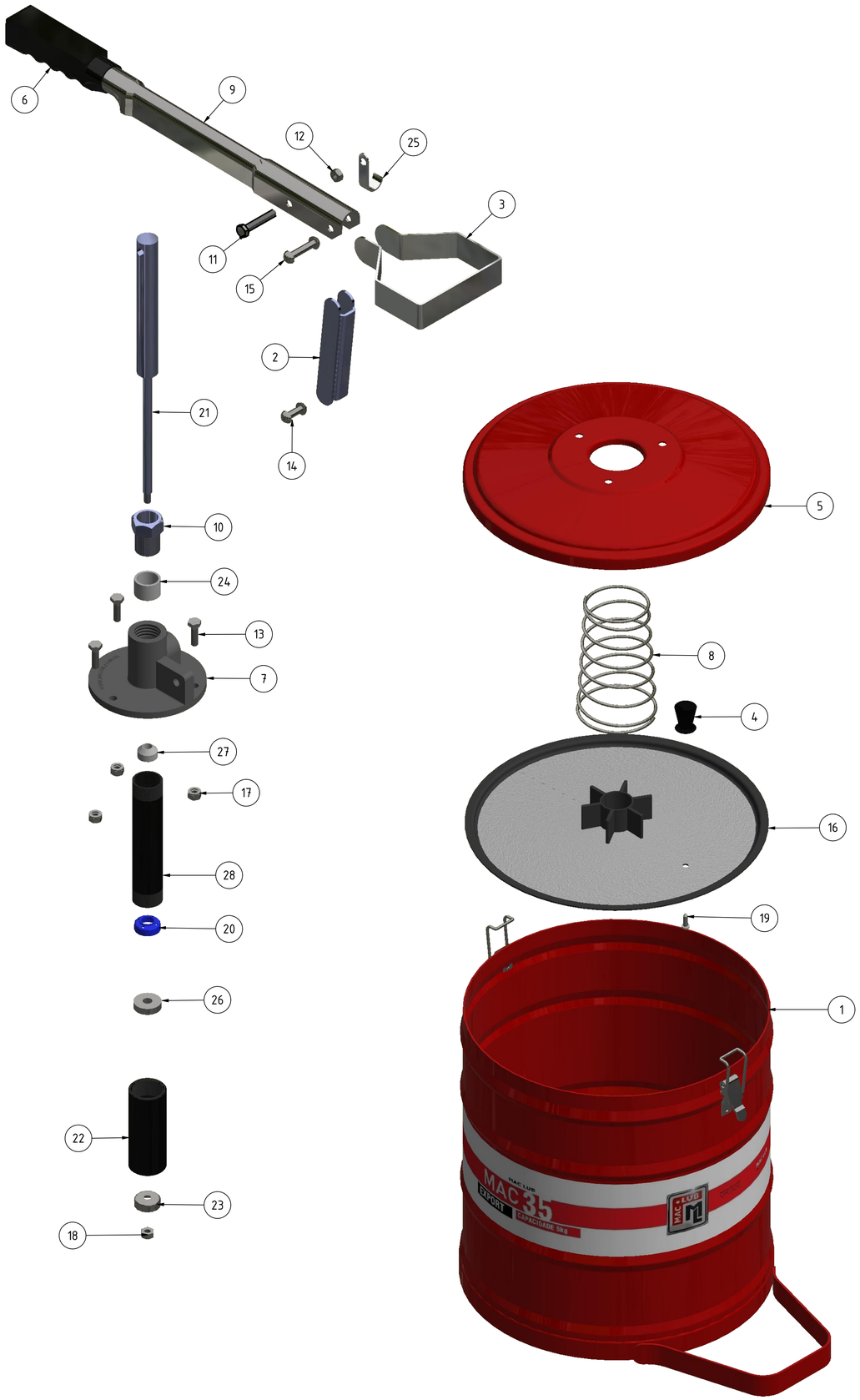

ISOMETRICO

Pç	Qtd	CODIGO	DESCRIÇÃO	PESO
28	1	ML0045.0024	TUBO SUCCAO MAC 35 EXPORT	0.013 kg
27	1	MD0301.0003	VALVULA CONICA POLIURETANO 17 X 5/16"	0.001 kg
26	1	ML0040.0027	ARRUELA VEDACAO DA VALVULA CONICA ENGRAX EXPORT	0.018 kg
25	1	ML0040.0005	SUPORTE DE DESCANSO DO ACOPLADOR ZINCADO	0.001 kg
24	1	MD0301.0002	BUCHA PLASTICA FURO 5/8"	0.002 kg
23	1	ML0040.0029	PESCADOR MAC 40 ZINCAD	0.005 kg
22	1	ML0035.0028	GUIA MAC 35	0.021 kg
21	1	ML0035.0017	EIXO MAC 35 COMPLETO	0.040 kg
20	1	ML0040.0003	VALVULA DE ACO MAC 40 ZINCADA	0.001 kg
19	1	MM0103.1001	PARAFUSO AUTO ATARR PHILIPS 4,2 X 13 MM CAB.PANELA	0.002 kg
18	4	MM0201.1001	PORCA SEXT. 1/4 NC CHAVE 7/16 (ZINC)	0.003 kg
17	3	MM0301.1001	ARRUELA LISA 1/4" (7,1mm x 18mm x 1,2mm) ZINC	0.001 kg
16	1	ML0035.3002	TAMPA RASPADORA PP MAC35	0.081 kg
15	1	MM0401.1002	REBITE FERRO CAB CHATA 1/4" X 1.1/4" ZINC.	0.012 kg
14	1	MM0401.2004	REBITE FERRO CAB.CHATA 1/4" X 3/4" ZINC.	0.009 kg
13	3	MM0101.1001	PARAFUSO SEXT 1/4" UNC X 3/4" (ZINC)	0.007 kg
12	1	MM0202.1003	PORCA AUTOTRAVANTE 1/4" UNC	0.003 kg
11	1	MM0101.1006	PARAFUSO SEXT 1/4"UNC X 1.1/4" ZINCADO	0.010 kg
10	1	ML0040.0018	PORCA DA GAXETA 15/16" ZINCADA	0.005 kg
9	1	ML0040.0001	CABO ACIONADOR MAC 40 ZINCADO	0.381 kg
8	1	ML0035.0200	MOLA HELICOIDAL	0.066 kg
7	1	ML0040.0021	CABEÇOTE MAC40	0.071 kg
6	1	MD0401.0030	PUNHO PANAMERICANO PRETO	0.037 kg
5	1	ML0035.0008	TAMPA MAC 35	0.701 kg
4	1	MD0301.0001	PUXADOR DA TAMPA RASP MAC40	0.003 kg
3	1	ML0040.0004	ESTRIBO MAC 40 ZINCADO	0.017 kg
2	1	ML0040.0002	ARTICULADOR MAC40/ MAC20 ZINCADO	0.013 kg
1	1	ML0035.3009	BALDE MAC35 VM COMPLETO	0.316 kg

MAC-LUB INDUSTRIA METALÚRGICA LTDA

UNIDADE: UNIT: mm

PROJEÇÃO: PROJECTION:

MAQUINA: MACHINE: ENGRAXADEIRA MAN MAC35 EXP S/MANG VM

DATA: DATE: 16/01/2021

ESCALA: SCALE:

REVISÃO: REVISION:

DESENHO: DRAWING: ---

SUBSTITTU: REPLACED: ---

DESENHADO POR: DESIGNED BY: ROGERIO

APROVADO POR: REVISADED BY: NEYL

ML0035.1000

Tolerancias Não Especificadas - ISO 2768-1mk

0,5 - 3,0	3,0 - 6,0	0,6 - 30,0	30 - 120	120 - 400	400 - 1000
±0,1	±0,1	±0,2	±0,3	±0,5	±0,8

Cotas em mm

REV	REVISÃO/REVISION	DATA / DATE	REVISADO POR	APROVADO POR

ML0035.1000